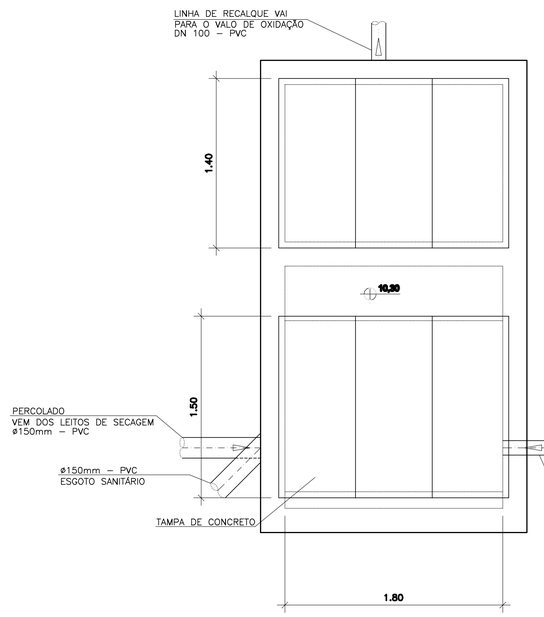

PLANTA SUPERIOR
ESC. 1:25

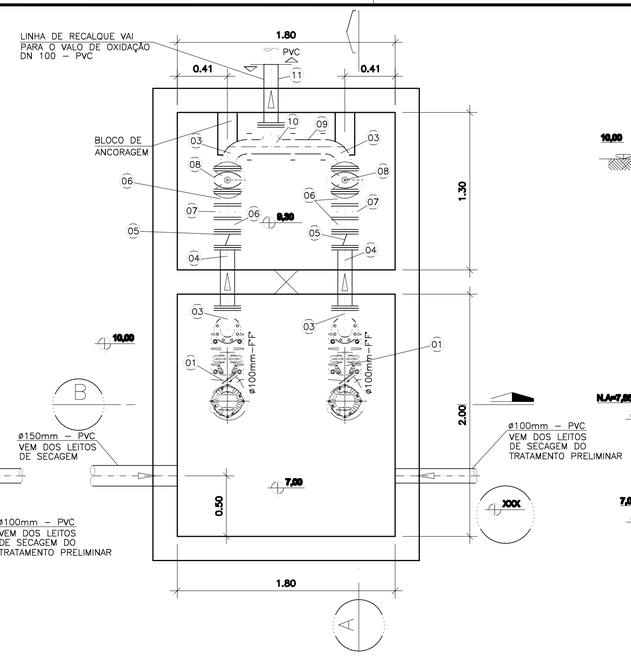

PLANTA COTA 10,00
ESC. 1:25

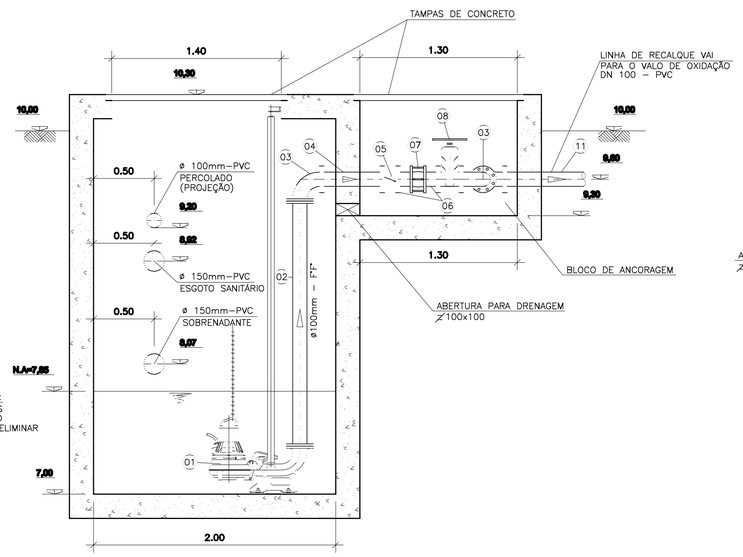

CORTE A
ESC. 1:25

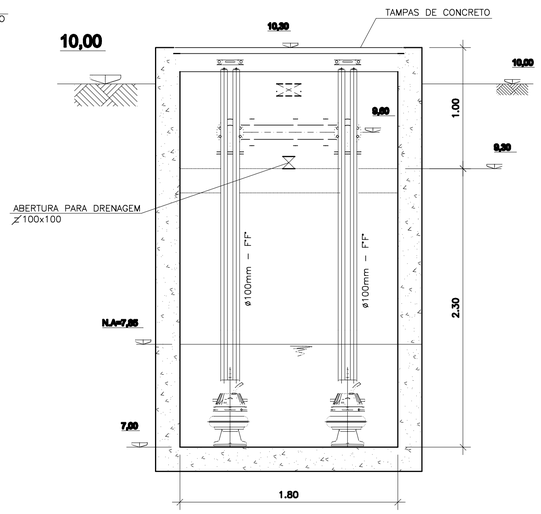

CORTE B
ESC. 1:25

ELEVATÓRIA DE PERCOLADO

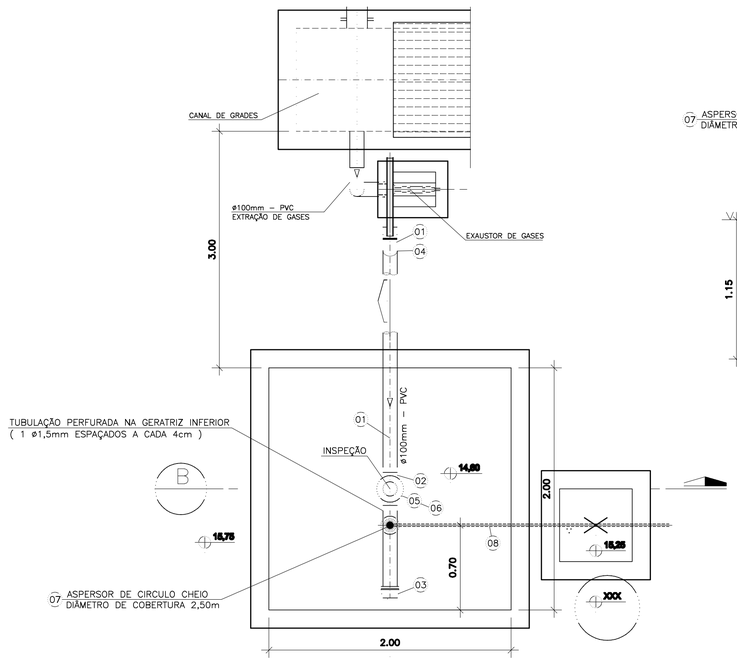

PLANTA
ESC. 1:25

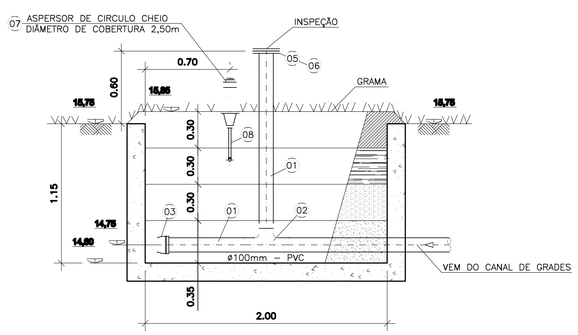

CORTE A
ESC. 1:25

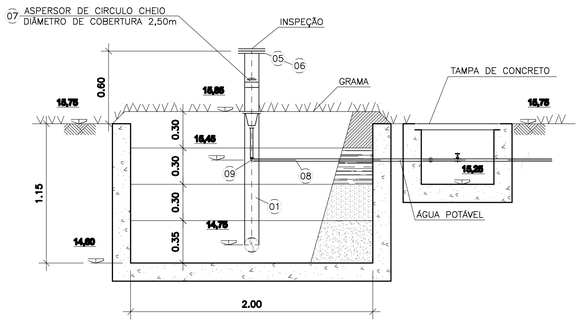

CORTE B
ESC. 1:25

LEGENDA

NÃO COMPACTAR	1	CAMADA SUPERFICIAL: 75% DE TERRA, 25% DE ADUBO (ESTERCO DE GALINHA) OU SIMILAR.
	2	TERRA MAIS LODO DIGERIDO DE ETE, RESTOS DE LAVOURA (SABUGO) DE MILHO, BAGAÇO DE CANA, RESTOS DE JARDINS, ETC.
	3	ESCÓRIA BRUTA DE ALTO – FORNO (50%) MAIS 50% DE BAGAÇO DE CANA.
	4	BRITA N° 3

NOTA:

1 – MEDIDAS, DIMENSÕES E COTAS EM METROS, DIÂMETROS EM MILIMETROS, SALVO INDICAÇÃO CONTRARIA
2 – A ESPESSURA DAS PAREDES E LAJES É INDICATIVA. PARA EFEITO CONSTRUTIVO VER PROJETO ESTRUTURAL.

TRATAMENTO DE GASES

LISTA DE MATERIAIS DO TRATAMENTO DE GASES

ITEM	DESCRIÇÃO	MATERIAL	UNID.	QUANT.	OBSERVAÇÕES
9	CURVA 90°, DN20	PVC	m	01	–
8	TUBO SOLDÁVEL, DN20	PVC	m	02	–
7	ASPERSOR DE CIRCULO CHEIO P/ TUBO Ø 1/2" DIÂMETRO DE COBERTURA 6,5 m P= 1,0 atm	–	PÇ	01	–
6	FLANGE CEGO, DN100	PVC	PÇ	01	–
5	FLANGE AVULSO, DN100	PVC	PÇ	02	–
4	CURVA 45°, DN100	PVC	PÇ	01	–
3	CAP, DN100	PVC	PÇ	02	–
2	TÊ SOLDÁVEL, DN100	PVC	PÇ	01	–
1	TUBO SOLDÁVEL, DN100	PVC	m	08	–

LISTA DE MATERIAIS DA ELEVATÓRIA DE PERCOLADO

ITEM	DESCRIÇÃO	MATERIAL	UNID.	QUANT.	OBSERVAÇÕES
11	TUBO FLANGE E PONTA, TFL10, DN100, L=1000mm	F°F°	PÇ	01	–
10	TÊ COM FLANGES, TFF10, DN100	F°F°	PÇ	01	–
9	TOCO, TOF10, DN100, L=250mm	F°F°	PÇ	01	–
8	REGISTRO EURO23 COM FLANGES E VOLANTE, DN100	F°F°	PÇ	02	–
7	JUNTA GIBAULT, JGI, DN100	F°F°	PÇ	02	–
6	TUBO FLANGE E PONTA, TFL10, DN100, L=200mm	F°F°	PÇ	04	–
5	VÁLVULA DE RETENÇÃO TIPO VASCULANTE, DN100	F°F°	PÇ	02	–
4	TOCO, TOF10, DN100, L=500mm	F°F°	PÇ	02	–
3	CURVA 90°, C90FF10, DN100	F°F°	PÇ	04	–
2	TUBO COM FLANGES, TFL10, DN100, L=2020mm	F°F°	PÇ	02	–
1	BOMBA SUBMERSÍVEL CAP. 2 l/s	–	PÇ	02	–

LISTA DE MATERIAIS

1 – 7 = 0.10
2 – 7 = 0.20
3 – 7 =0.30
4 – 7 = 0.10
5 – 7 =0.50
6 – 7 = 0.10
7 – 7 = 0.20
10 – 1 = 0.40
158 – 7 = 0.10
253 – 253 = 0.10
8 – 8 = 0.20
115 115 = 0.20
140 – 140 = 0.20
160 – 160 = 0.20
166 – 166 =0.20

NÚMEROS	TÍTULOS
PRINCIPAIS DESENHOS DE REFERÊNCIA	

Nº	LOCAL	DISCRIMINAÇÃO	DES.	DIV.	GER.	DATA
02		INCLUSÃO DA ENTRADA DN100	ELIANE			ABR/10
01		Adequação da ETE, conforme alteração do terreno.	SUELI			JAN/10

REVISÃO

CANCELA E SUBSTITUI O DESENHO NÚMERO:

CANCELADO E SUBSTITUÍDO PELO DESENHO NÚMERO:

CENTRO DE DOCUMENTAÇÃO
RECEBIDO: / /
Nº DOC.: ASS.:
APROVAÇÃO CESAN:
ASS.: MATR.:
UNID.: DATA: / /
ESTA APROVAÇÃO NAO ISENTA A CONTRATADA DE SUAS RESPONSABILIDADES LEGAIS.

EMITENTE: Consórcio enger Etep

PROJETADO: MARIO LABEGALINI	COORDENADOR: ARTUR NEVES
CREA: 156293/D REGIÃO: SP	CREA: 15552/78 REGIÃO: ES
DESENHO: J.C.A.	N° DES. PROJETISTA:
DATA: 18/09/2007	CEEAL.DS.09.H.TE.027–02
RESPONSÁVEL TÉCNICO: JAIR A. DA SILVA PRADO	
CREA: 45868/D REGIÃO: SP ART N°: DATA: / /	
RESPONSÁVEL TÉCNICO: EDUARDO SOUZA DE CARVALHO	
CREA: 083634/D REGIÃO: SP ART N°: DATA: / /	

PRO JETO águas limpas

EMISSÃO CESAN	DATAS
VERIFICADO: ENG° NIZE MARIA C. GOMES	/ /
DIVISÃO: ENG° SERGIO F. MEYRELLES	/ /
GERÊNCIA: ENG° JOSÉ CARLOS DALBEM	/ /

CESAN Qualidade em Saneamento

MUNICÍPIO: VIANA | DISTRITO: | BAIRRO: SANTO AGOSTINHO

NOME DO EMPREENDIMENTO:
PROJETO 09 – IMPLANTAÇÃO DO SIST. DE ESGOTAMENTO SANITÁRIO DE VIANA–CENTRO

TÍTULO: ESTAÇÃO DE TRATAMENTO DE ESGOTOS
SISTEMA DE TRATAMENTO DE GASES E ELEVATÓRIA DE PERCOLADO
PLANTAS E CORTES

ESCALA: INDICADA | FOLHA: 01 / 01 | Nº CESAN A–048–000–92–5–XX–0083 | REV: 02